POWER·DRIVE BATTERY

MT 12-20-B 12В 20Ач

Герметизированные, выполненные по технологии AGM, необслуживаемые (MF) стартерные мотоциклетные свинцово-кислотные аккумуляторные батареи WBR серии MT12-20-B обладают высоким качеством и надежностью. Они предназначены для запуска двигателя мотоциклов, скутеров, гидроциклов, квадроциклов, снегоходов и мотовездеходов. Батареи соответствуют техническим характеристикам и являются аналогом мотоциклетных аккумуляторных батарей YUASA моделей YTX20L-BS, YTX20HL-BS, YB16L-B, YB18L-A.

▶ Спецификация

Кол-во элементов в блоке	6
Номинальное напряжение	12
Емкость (C_{10})	20 Ач
Ток холодного пуска (-18°C)	270 А
Вес	5.70 кг
Срок службы	3-5 лет
Температура эксплуатации	от -20˚C до 55˚C
Номинальная рабочая температура	25±3˚C
Режим полного заряда	постоянным напряжением: 14,4 - 15,0 В при 25˚C ток заряда: 5,4А; время заряда: 15-18 часов. постоянным током: 1,8А до напряжения 14,4В время заряда: 4 часа
Режим постоянного подзаряда	начальный ток заряда не ограничен, напряжение: 13,5-13,8 В при 25˚C
Саморазряд	3% в месяц при 25˚C
Технология герметизации	AGM
Выводы	Тип А
Полярность	обратная (−+)
Материал корпуса	ABS (акрило-бутадиено-стирол), огнеупорный корпус, согласно UL94-V0

▶ Размеры, мм:

Длина	175±2.0
Ширина	87±2.0
Высота	155±2.0
Высота (с клеммами)	155±2.0

Разрядные характеристики

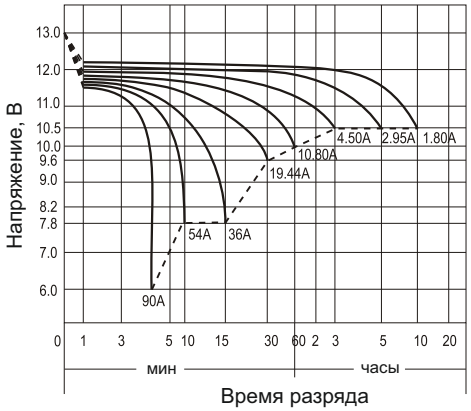

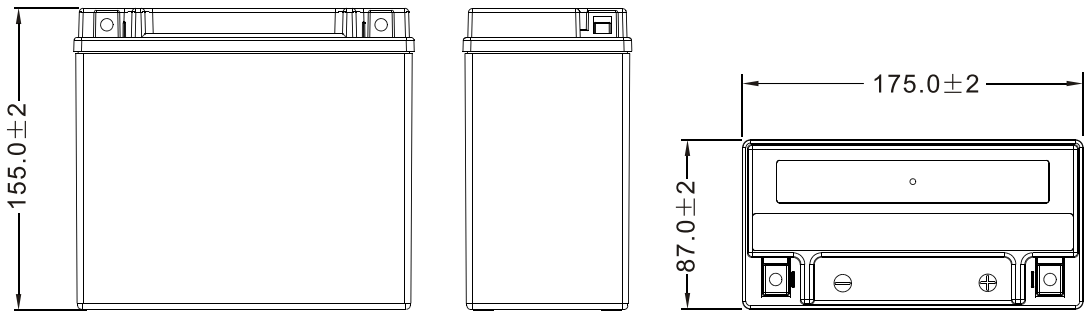
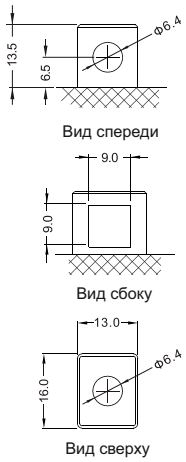
Выводы