BATTERY

GP12200

12В 20Ач

GP 12200 - герметизированные, выполненные по технологии AGM, батареи общего применения со сроком службы до 8 лет в буферном режиме или 300 циклов заряда-разряда в циклическом режиме при 100% разряде. Эти высокоэффективные перезаряжаемые батареи не требуют обслуживания в течение всего срока службы.

▶ Спецификация

Кол-во элементов в блоке	6
Номинальное напряжение	12
Емкость	20 Ач при 20-часовом разряде до $U_{кон.}$ - 10.5 В при 25 °C
Вес	5.66 кг
Максимальный ток разряда	270А (5 сек)
Внутреннее сопротивление	10.5 мОм
Диапазон рабочих температур	разряд: от -20°C до +50°C заряд: от -20°C до +40°C хранение: от -20°C до +40°C
Номинальная рабочая температура	25°C
Напряжение подзаряда	13.5 - 13.8 В при 25°C
Максимальный ток заряда	6 А
Напряжение заряда при циклическом режиме	14.4 - 15.0 В при 25°C
Срок хранения	до 6 месяцев при 25°C, без подзаряда*
Выводы	F6, под болт M5
Материал корпуса	ABS (UL94 HB)

*Перед использованием батарею необходимо зарядить. При более высокой температуре окружающей среды время хранения сокращается.

▶ Размеры, мм:

Длина	181±1.0
Ширина	76 ±1.0
Высота (макс.)	167 ±1.0

Основные области применения:

- источники бесперебойного питания
- охранные и пожарные системы безопасности
- оборудование электросвязи
- аварийное освещение
- электроинструмент
- телеметрическое, портативное измерительное, контрольное и другое оборудование.

Разрядные характеристики

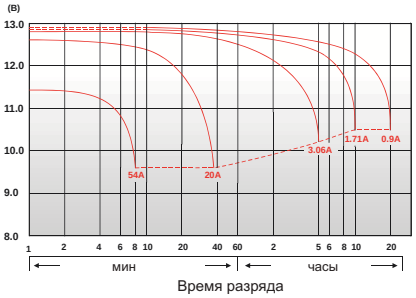

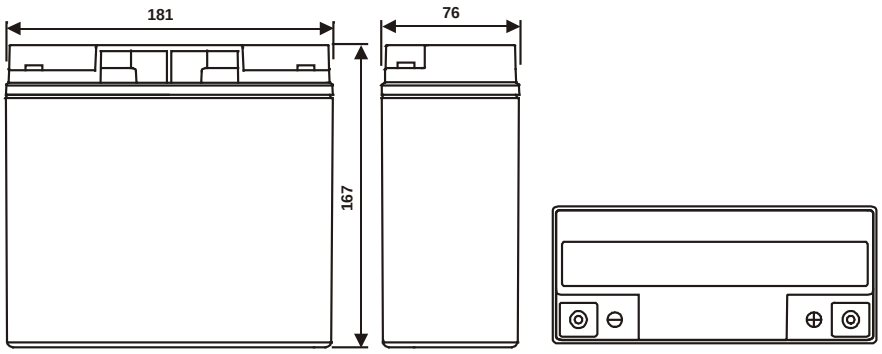

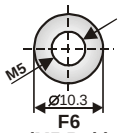

F6
(M5 Bolt)

РАЗРЯД ПОСТОЯННЫМ ТОКОМ : А (25 °C)

$U_к/T_{разряда}$	5 мин	10 мин	15 мин	30 мин	60 мин	2 ч	3 ч	4 ч	5 ч	10 ч	20 ч
11.10В	62.6	38.6	31.9	17.4	9.74	5.98	4.35	3.43	2.96	1.78	0.945
10.80В	68.3	41.8	34.6	18.7	10.3	6.23	4.52	3.52	3.02	1.82	0.959
10.50В	71.9	44.3	36.3	19.8	10.7	6.39	4.64	3.58	3.07	1.85	1.000
10.20В	75.1	46.5	37.7	20.7	11.0	6.53	4.73	3.62	3.11	1.87	1.010
9.90В	77.8	48.4	38.8	21.4	11.3	6.64	4.80	3.65	3.14	1.89	1.020
9.60В	80.2	50.1	39.7	21.9	11.5	6.72	4.85	3.68	3.16	1.90	1.030

РАЗРЯД ПОСТОЯННОЙ МОЩНОСТЬЮ : ВТ/БЛОК (25°C)

$U_к/T_{разряда}$	5 мин	10 мин	15 мин	30 мин	60 мин	2 ч	3 ч	4 ч	5 ч	10 ч	20 ч
11.10В	593.4	402.0	343.2	196.2	112.8	71.4	52.50	39.78	34.92	20.40	10.62
10.80В	696.0	462.6	387.0	210.6	118.8	74.4	54.60	41.58	36.30	21.12	10.98
10.50В	768.0	507.0	416.4	226.2	124.2	76.2	55.98	42.72	37.02	21.60	11.28
10.20В	810.0	534.6	435.0	236.4	127.8	78.6	57.18	43.62	37.62	22.02	11.52
9.90В	834.0	550.2	445.2	241.8	130.8	79.8	58.08	44.28	38.10	22.32	11.70
9.60В	846.0	557.4	450.6	244.8	133.2	81.0	58.68	44.76	38.46	22.50	11.76