POWER·DRIVE BATTERY

WBR 5512-A 12В 55Ач

Стартерные необслуживаемые свинцово-кислотные аккумуляторные батареи WBR 5512-A обладают высоким качеством, надежностью, энергоотдачей и большим сроком службы. Эти аккумуляторные батареи успешно выдерживают конкуренцию со стартерными батареями других производителей и предназначены для использования в автомобилях, тракторной технике, запуска дизельных и бензиновых двигателей различной техники. Не требуют долива воды на протяжении всего срока службы и соответствуют стандарту DIN: LBN2

▶ Спецификация

Кол-во элементов в блоке	6
Номинальное напряжение	12
Емкость (C_{20})	55 Ач
Ток холодного пуска (-18°C)	550 А
Резервная емкость (25 А до 10,5 В)	88 мин
Вес	14.4 кг
Саморазряд	3% в месяц при 20˚С
Выводы	конус: d положит. – 19,5 мм, d отрицат. – 17,9 мм
Полярность	обратная (–+)

▶ Размеры, мм:

Длина	242±2.0
Ширина	174±2.0
Высота	174±2.0
Высота (с клеммами)	174±2.0

Разрядные характеристики (25˚С)

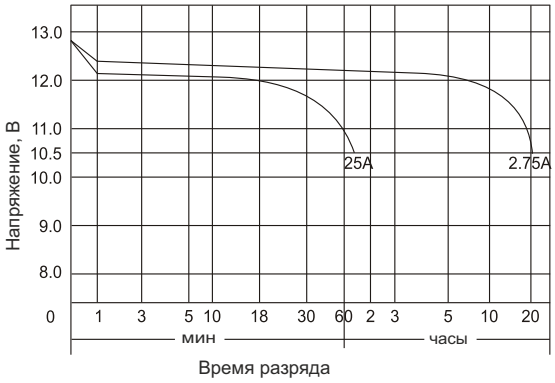

Разрядные характеристики (-18˚С)

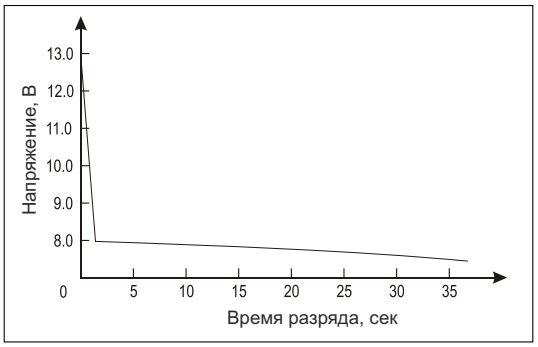

Intertek

ETL SEMKO

ISO14001

ISO9001

OHSAS18001

CE

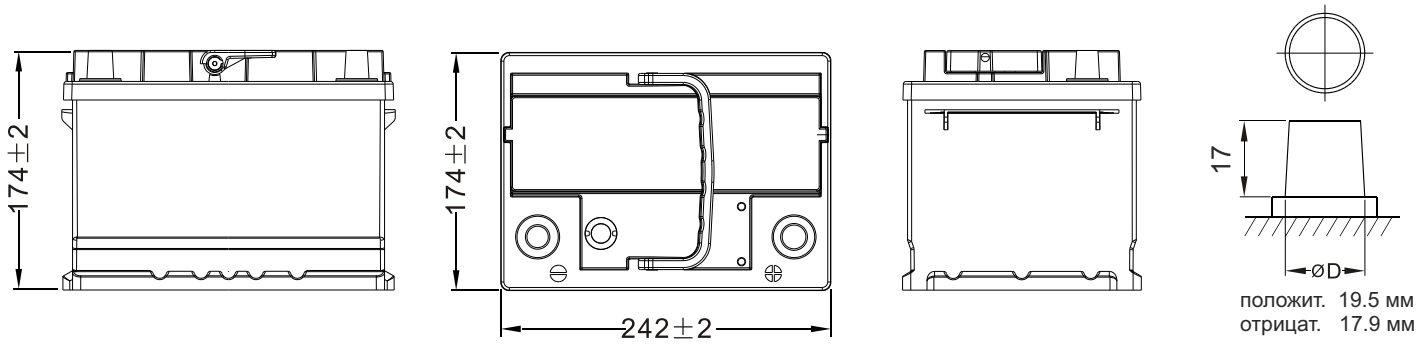

Санкт-Петербург
Лиговский пр., д.85 оф.1Н
тел.: (812) 325-10-69
Москва
ул. Краснопрудная, д. 28
тел.: (495) 933-88-30, (499)264-80-43
Москва
Нагорный пр-д., д.7
тел.: (495) 543-73-70, 543-73-71
Нижний Новгород
ул. Окт. Революции, д. 43 оф. 213
тел.: (831) 257-81-81, 257-81-80
Воронеж
ул. Электросигнальная, д.11
тел.:(473) 246-44-60
Казань
ул. Г. Камала, д. 7
тел.: (843) 231-81-14, 231-81-15
Самара
Московское ш., д 3 оф. 101
тел.: (846) 276 - 85 - 48, 2 76 - 85 - 49
Саратов
ул. Большая Горная, д. 134
тел.: (8452) 33 - 40 - 40
Ростов-на-Дону
ул.Вавилова, д.54 оф. 402
тел.: (863) 255-81-96, 255-81-97
Севастополь
Фиолентовское ш. 1/2, к. А, оф.405А
тел.:(8692) 53-05-61, +7(978)730-11-32(36)
Симферополь
ул.Ленина, 23/22
тел.:+7(978)780-40-22, +7(978)730-11-32
Екатеринбург
Сибирский тракт, д. 24А
тел.: (343) 261-06-26, 261-32-07
Уфа
ул. 50 лет СССР, д.39
тел.:(347) 279-82-08, 279-82-09
Пермь
ул. Героев Хасана, д.55А, оф.106
тел.:(342) 206-78-14
Новосибирск
ул. Путевая, д.11/1
тел.:(383) 335 - 09 - 00, 212-95-79
Владивосток
ул. Лесная, д.12, оф. 9
тел.: (423) 251-42-84, 233-84-21

www.wybor-battery.com